KARAG

bathroom experience...

INSTALLATION INSTRUCTIONS

INSTALLAZIONE ISTRUZIONI

ΟΔΗΓΙΕΣ ΤΟΠΟΘΕΤΗΣΗΣ

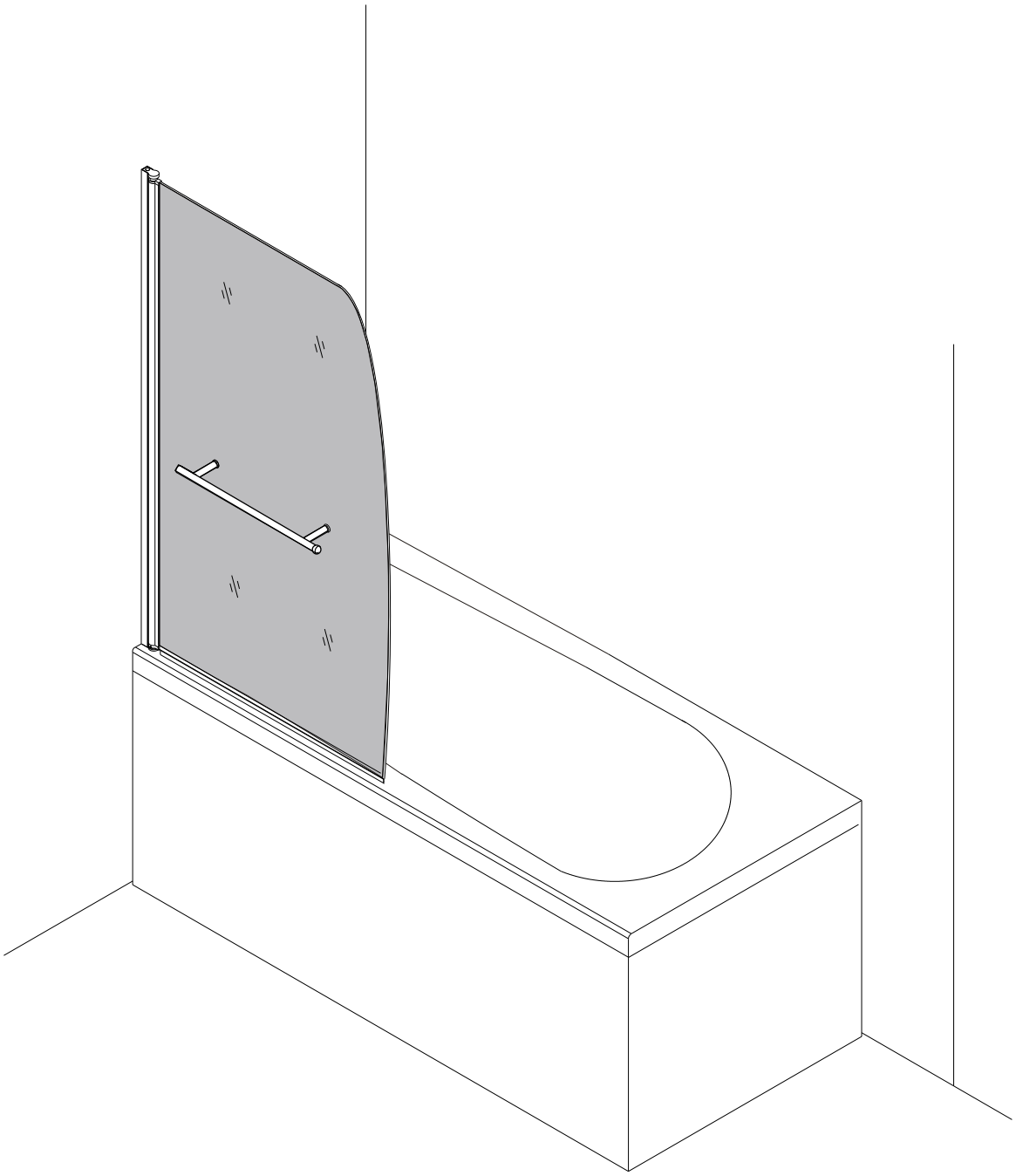

M9

CABIN

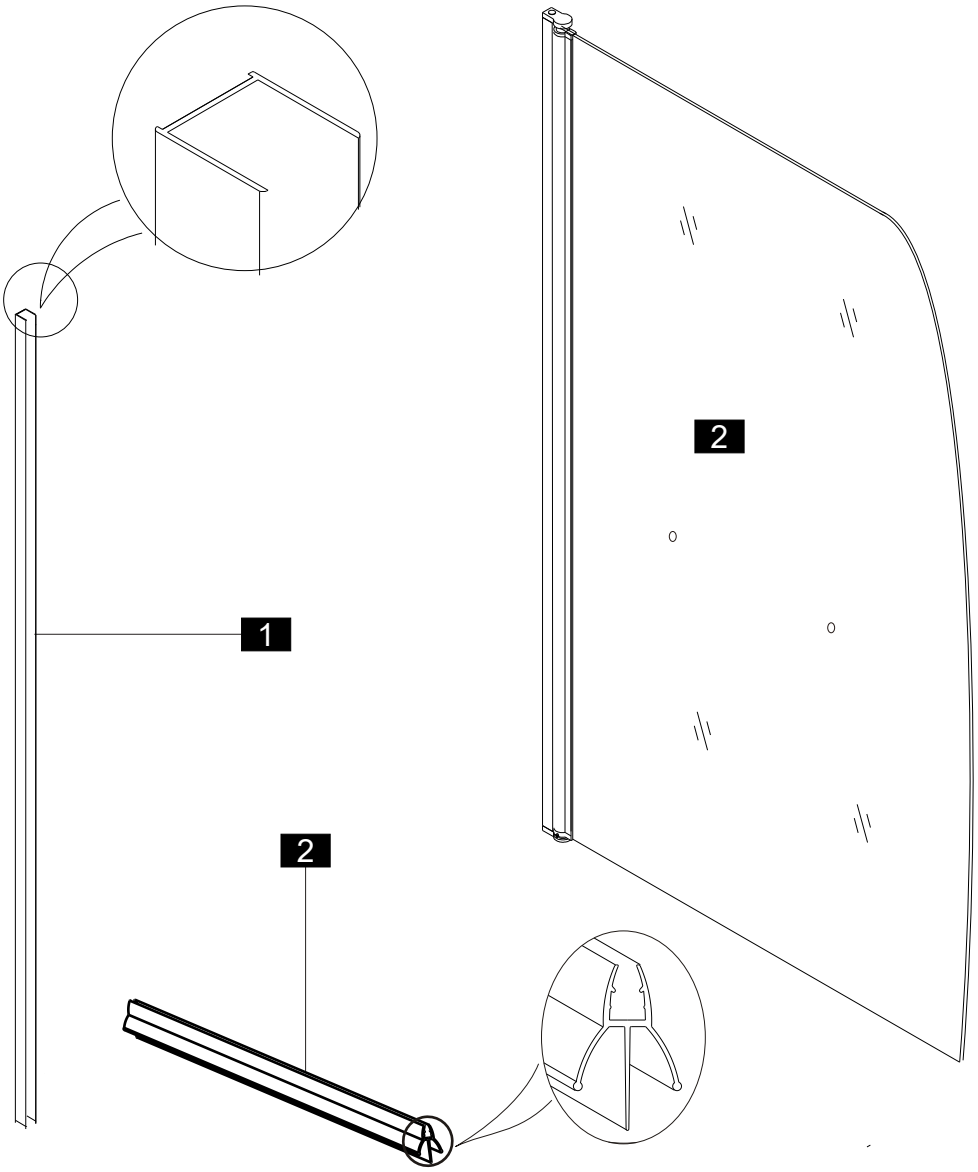

PARTS LIST

NO.	Designation	Pieces	NO.	Designation	Pieces
A1		x3	B1	 ST4X35	x3
A2		x3	B2	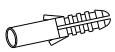	x3
A3	ST4X10	x3	C		x1

ATTREZZI NECESSARI PER L'INSTALLAZIONE:

TOOLS NEEDED FOR THE INSTALLATION:

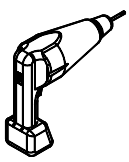
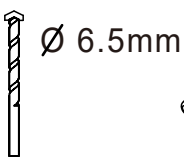

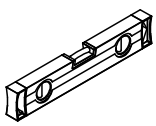
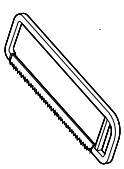
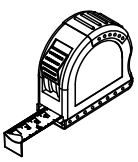




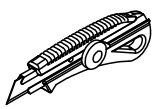

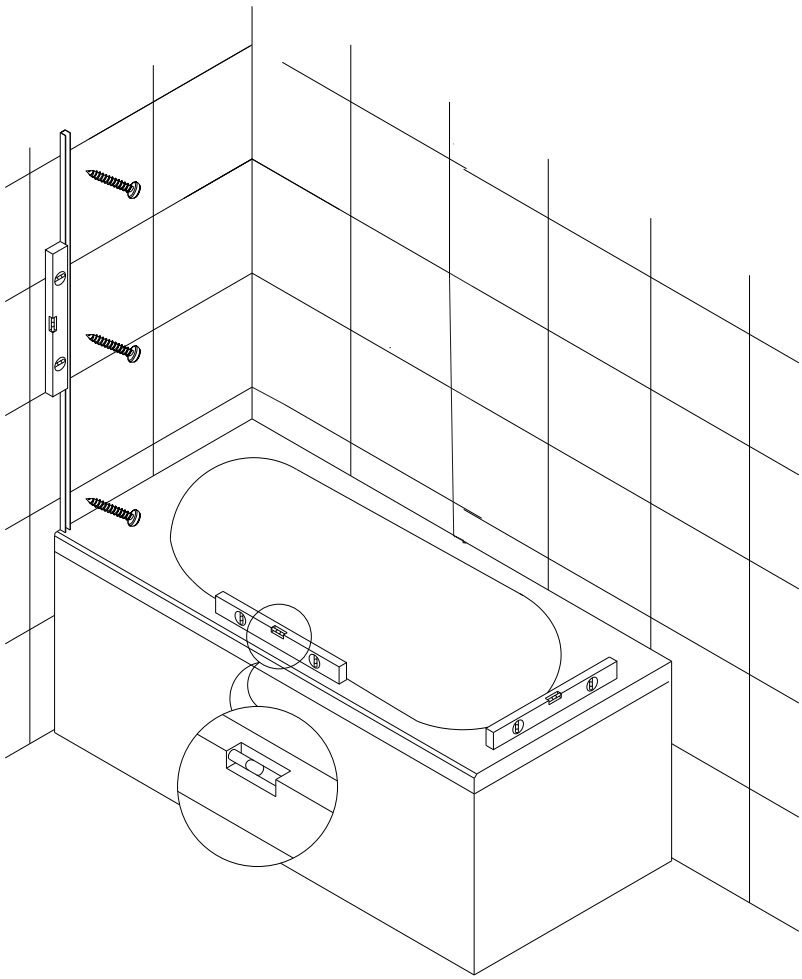

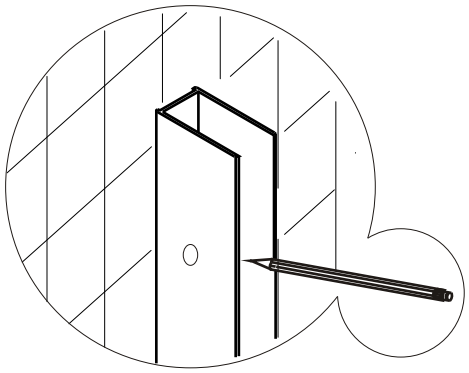

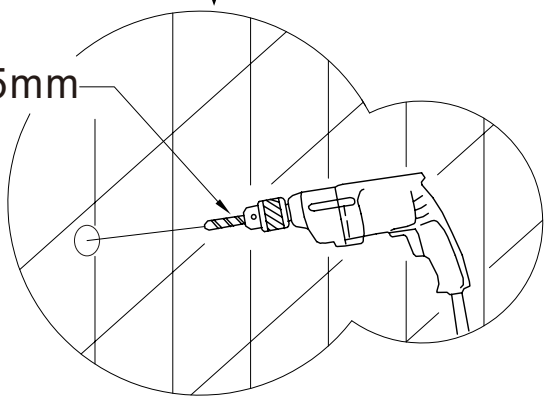
Ø 6.5mm

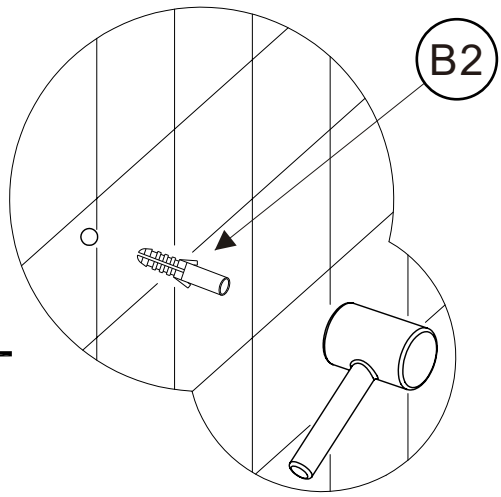
B2

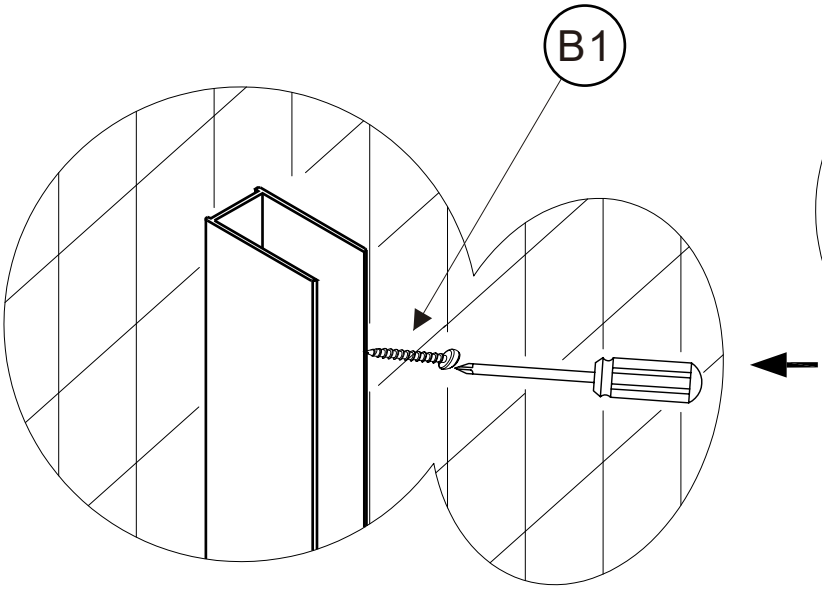
B1

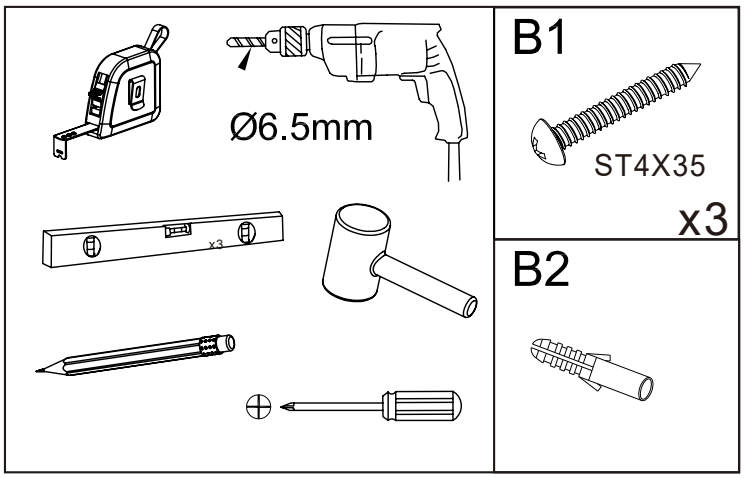
Ø6.5mm
x3
B1
ST4X35
x3
B2

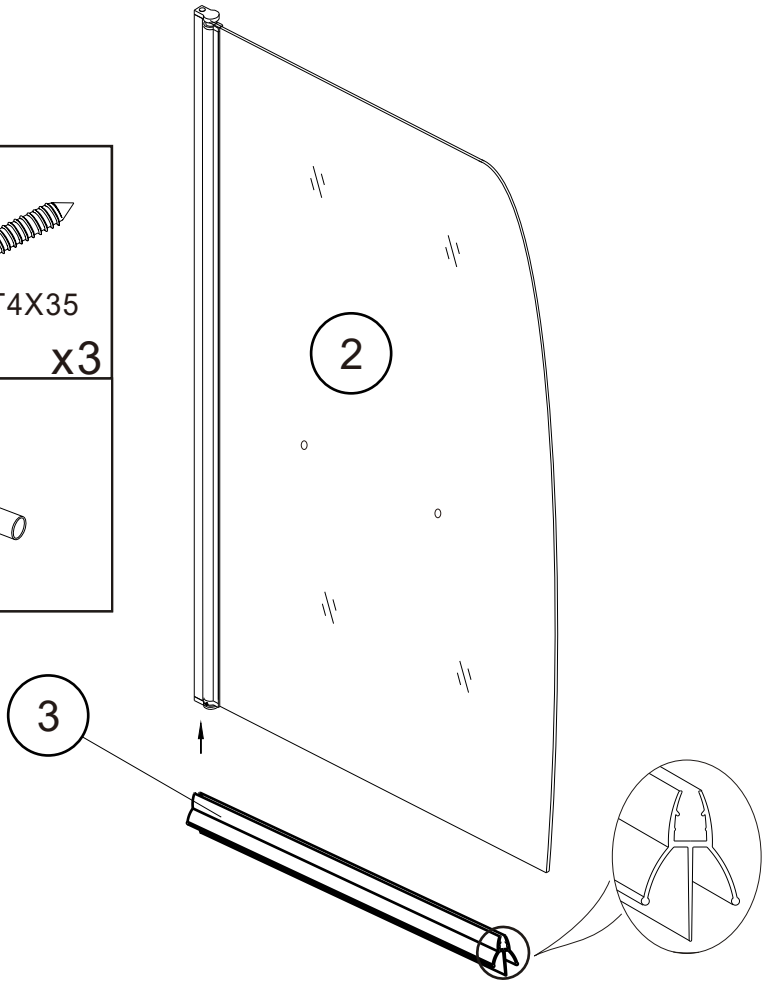
2
3

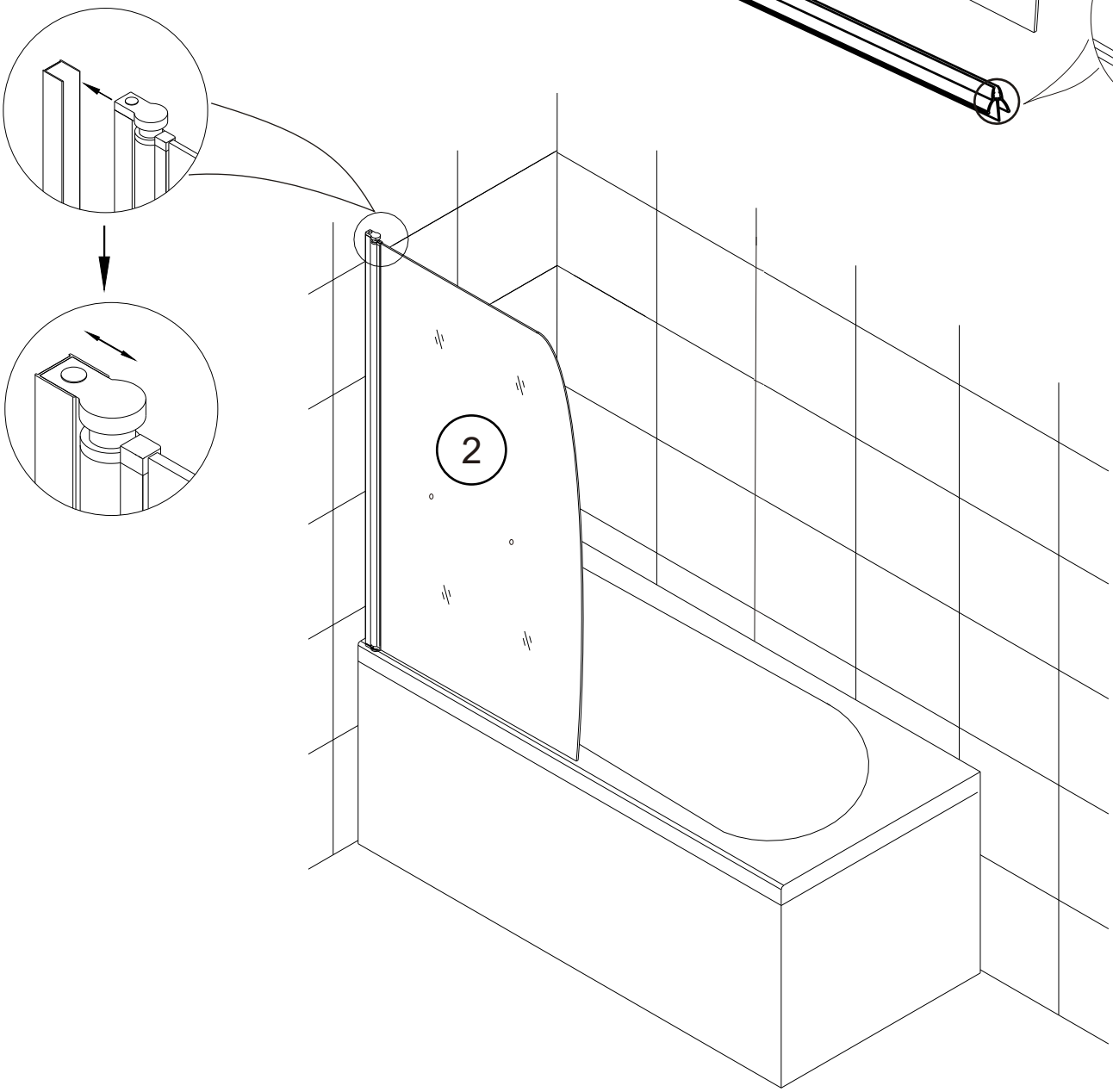
2

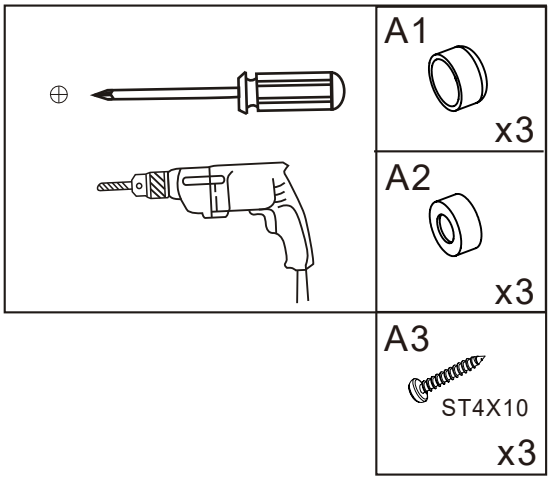
A1
x3
A2
x3
A3
ST4X10
x3

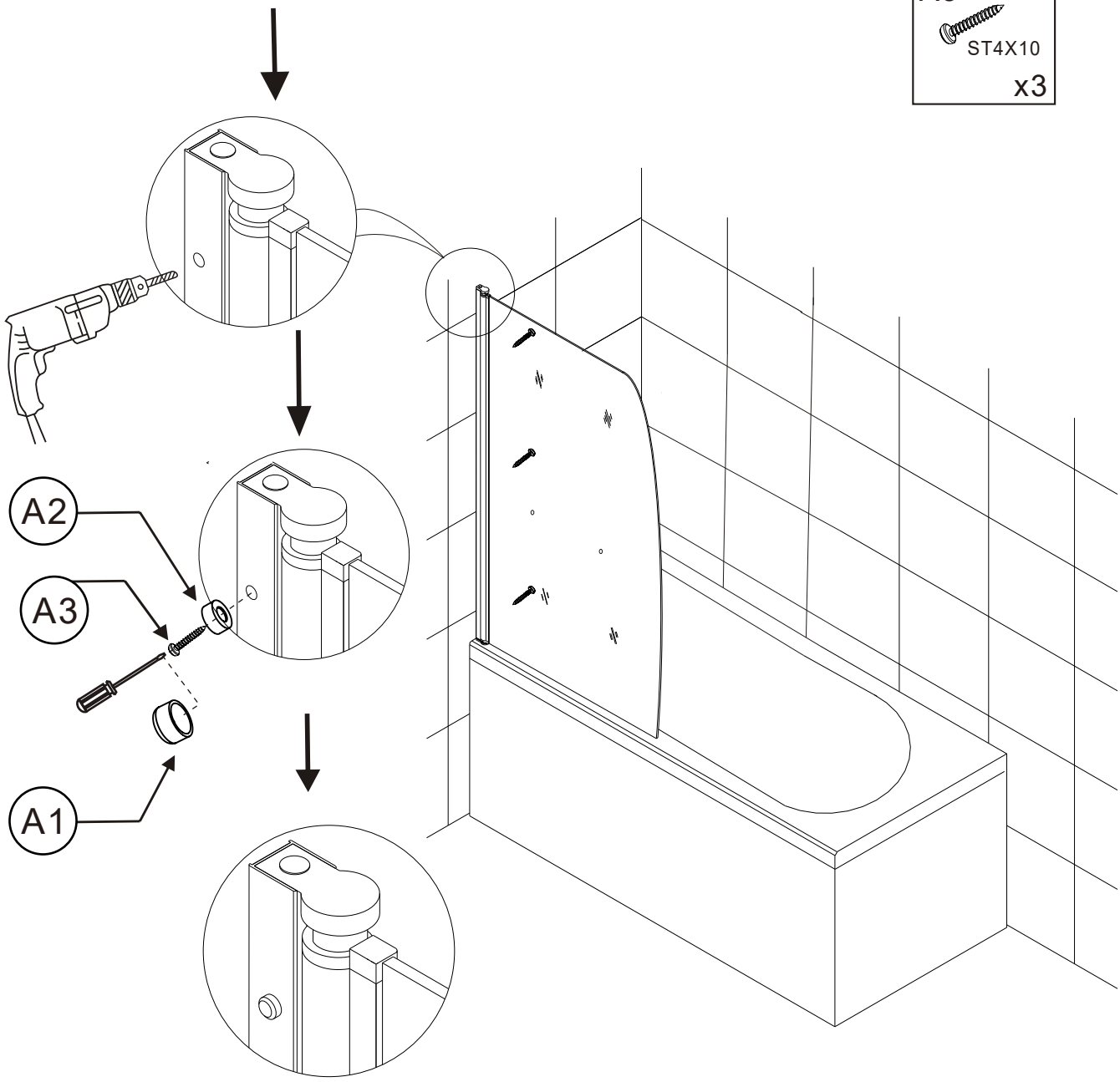
A2
A3
A1

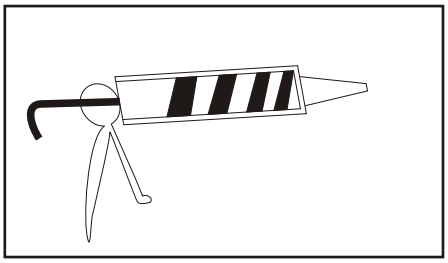

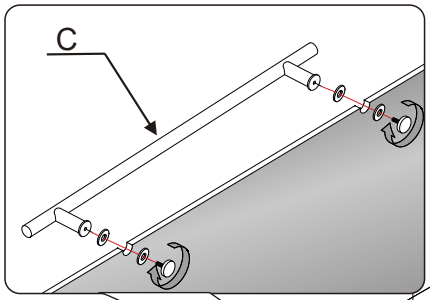

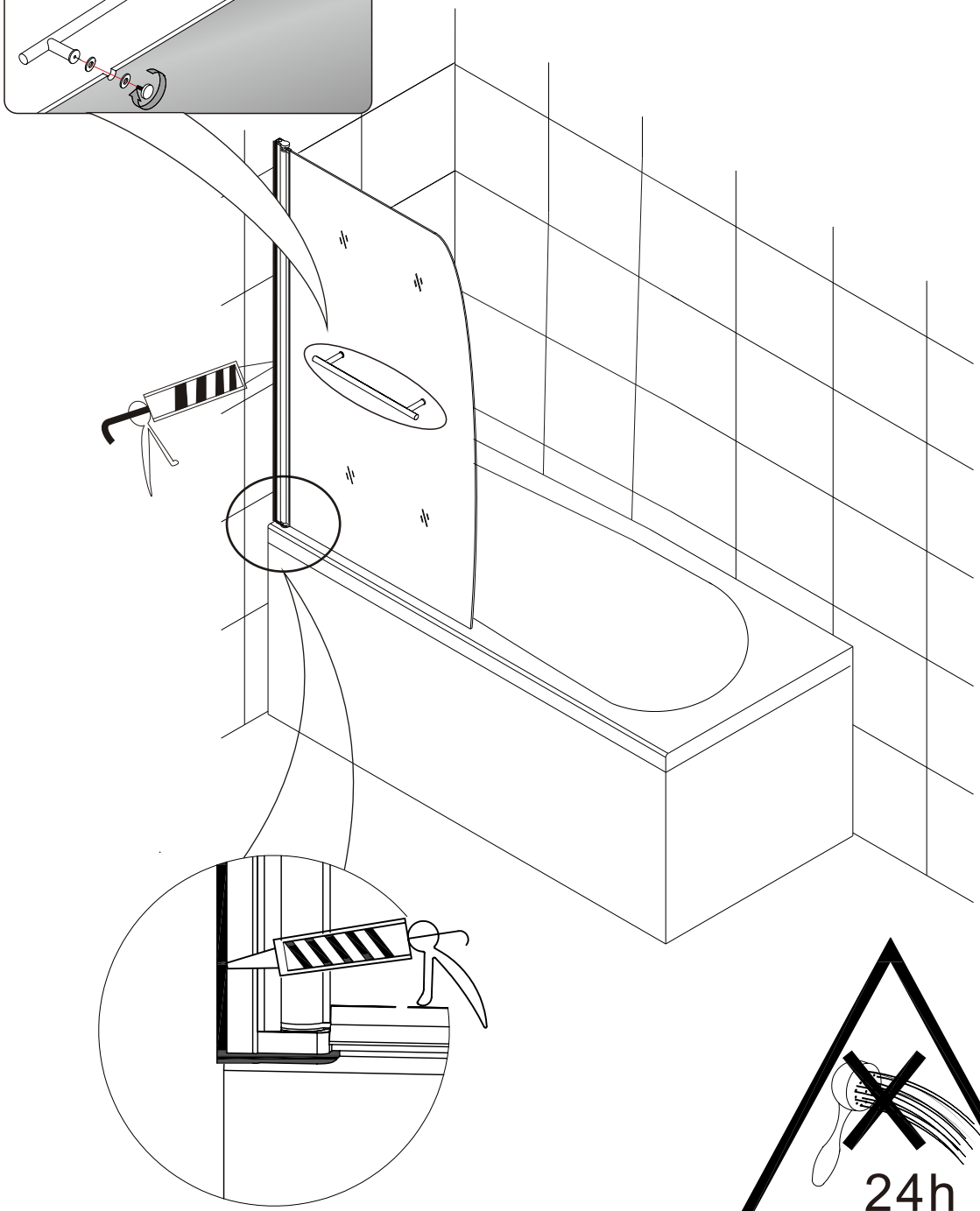

KARAG Italia s.r.l.
Via della Scienza 8, 41051Castelnuovo Rangone (MO), Italy
tel. +39 0595 332125 email. info@karag.it