KARAG

bathroom experience...

INSTALLATION INSTRUCTIONS

INSTALLAZIONE ISTRUZIONI
ΟΔΗΓΙΕΣ ΤΟΠΟΘΕΤΗΣΗΣ





VIVOX 400

CABIN

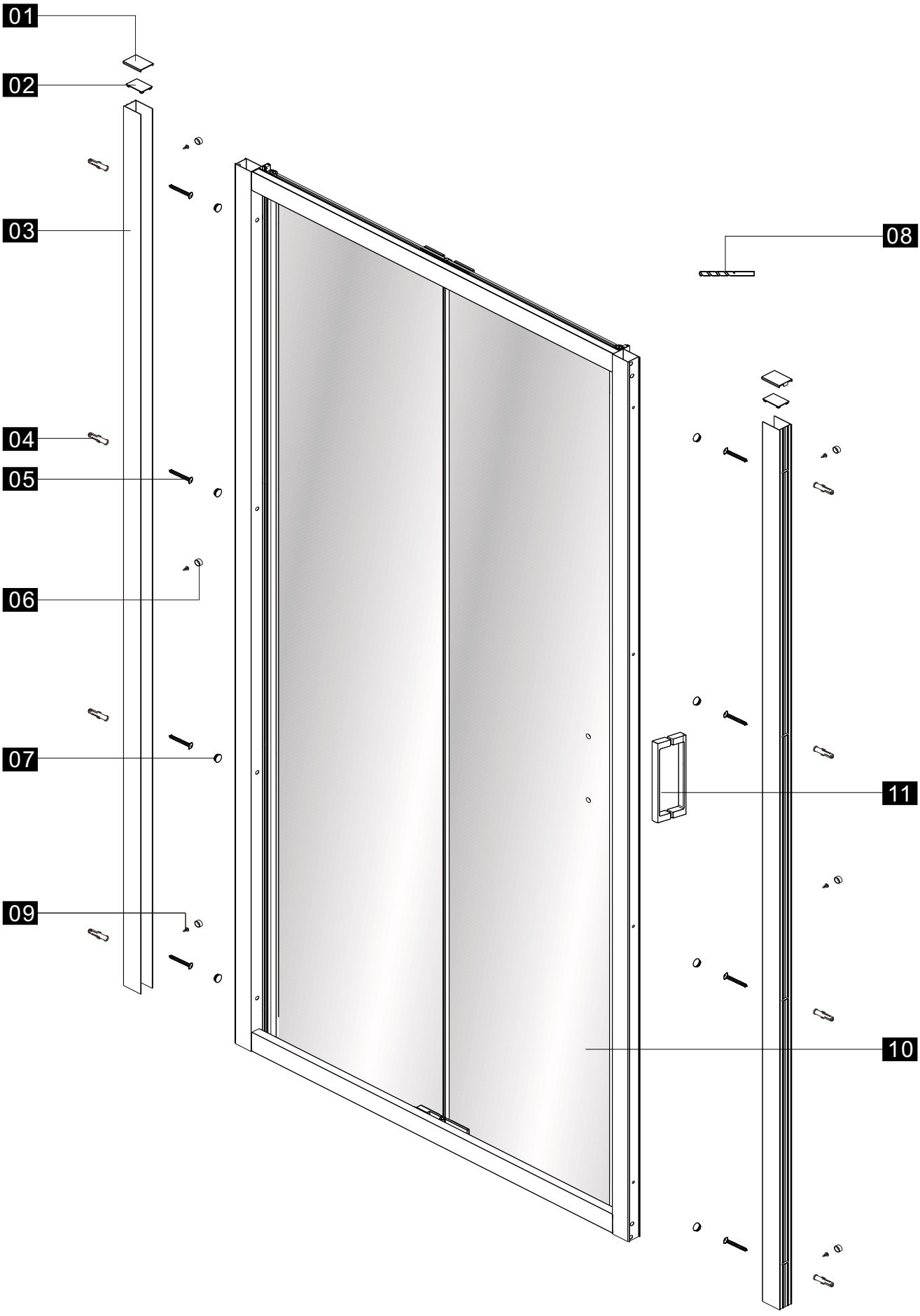
01
02
03
04
05
06
07
08
09
10
11

PARTS LIST

NUMBER	IMAGE	SIZE	QUANTITY	CHECKED
01	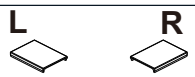		**1**	
02			**2**	
03			**2**	
04			**8**	
05		**ST3.9X45**	**8**	
06			**6**	
07			**8**	
08			**1**	
09		**ST3.5X9.5**	**6**	
10	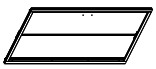		**1**	
11	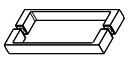		**1**	

ATTREZZI NECESSARI PER L'INSTALLAZIONE:

TOOLS NEEDED FOR THE INSTALLATION:

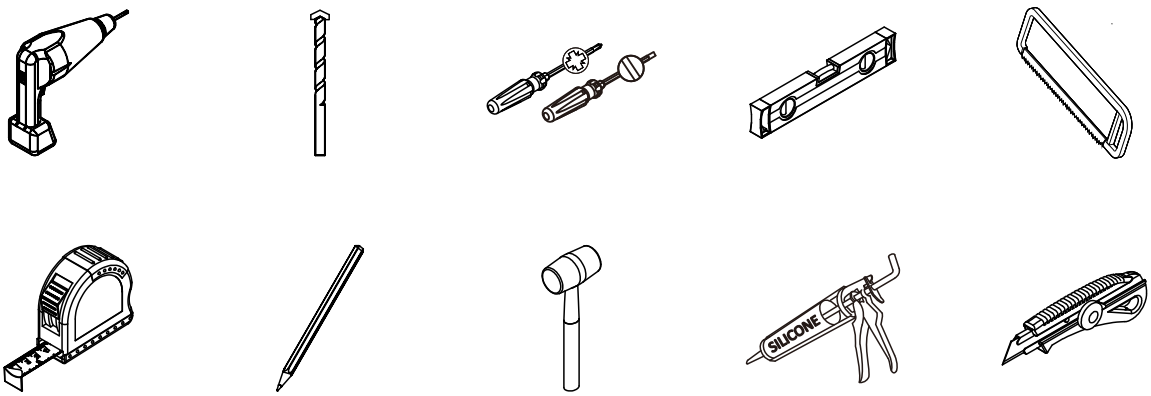

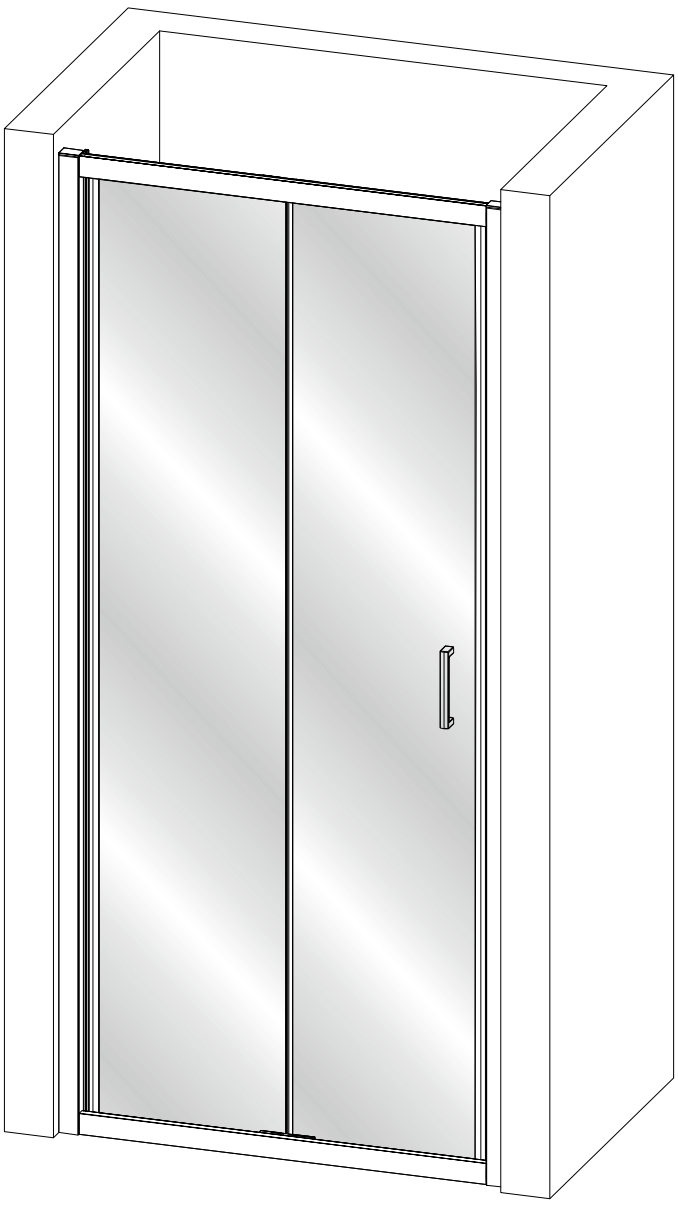

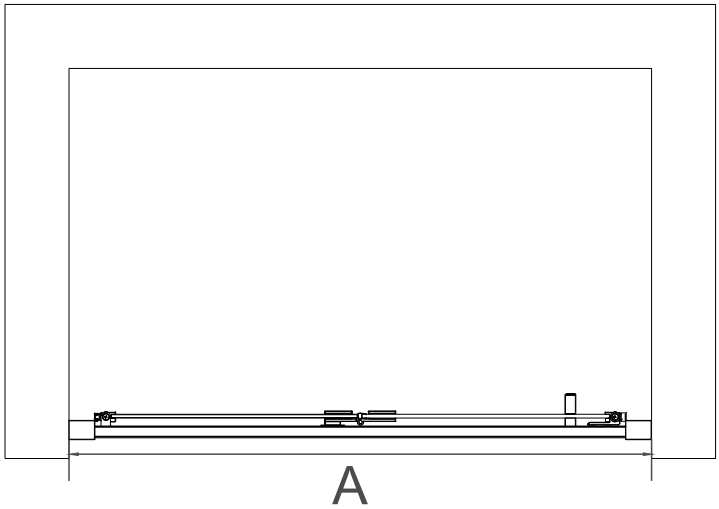

SIZE	A
700	660-710
750	710-760
800	760-810
850	810-860
900	860-910
950	910-960
1000	960-1010

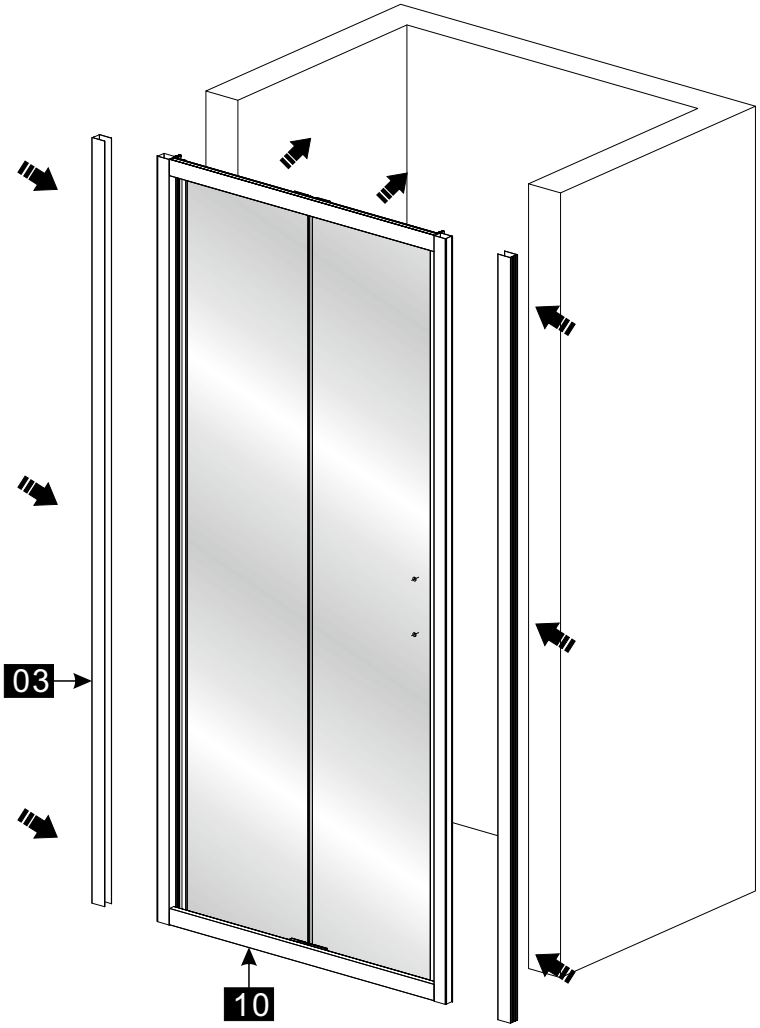
03
10

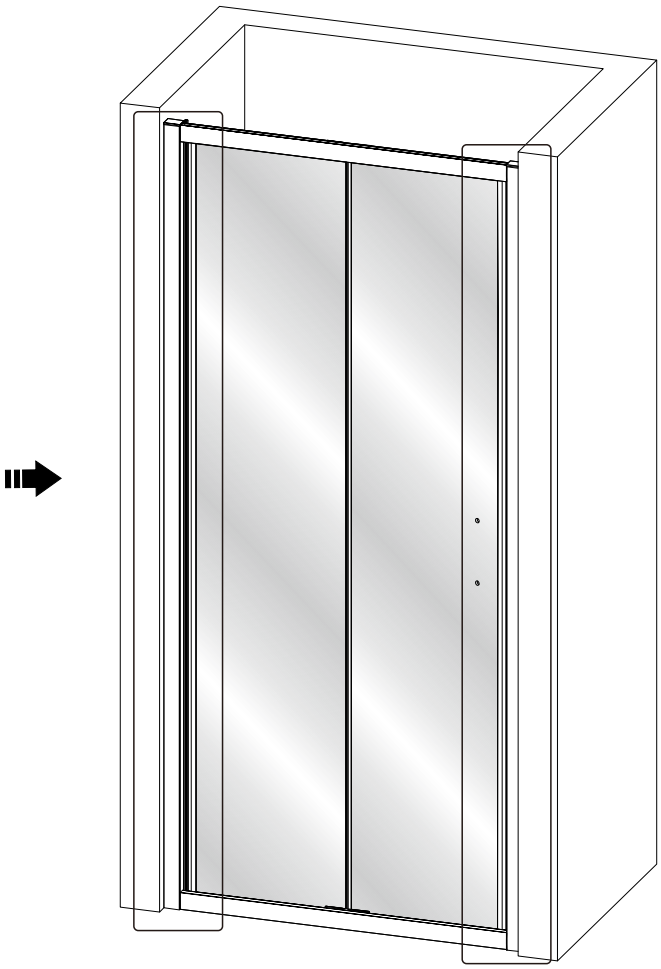

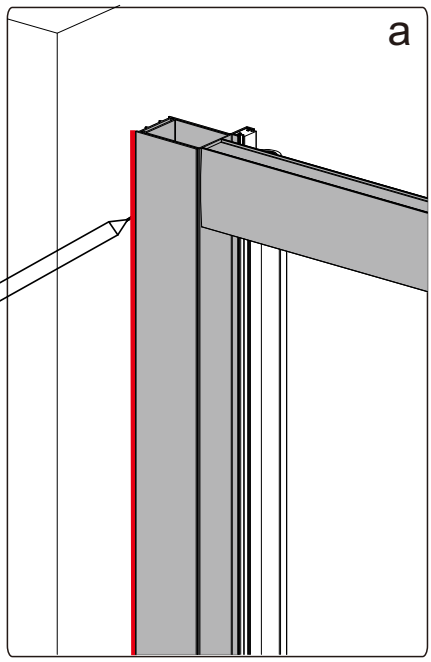
a

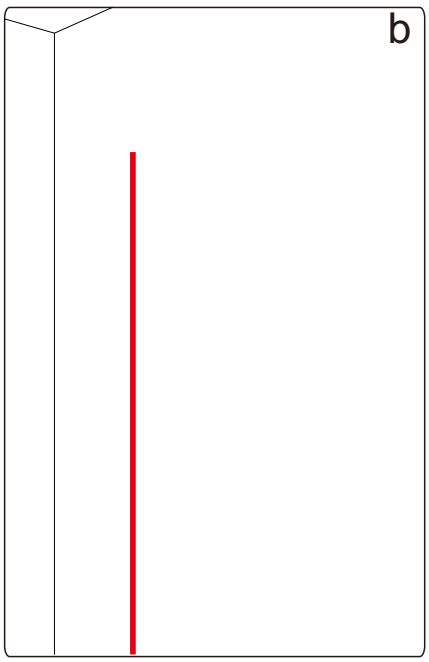
b

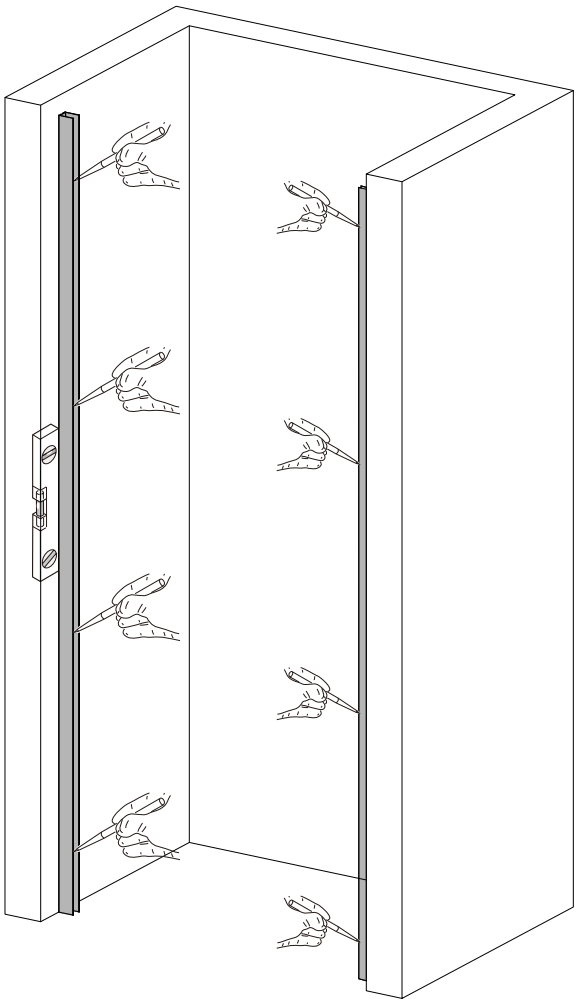

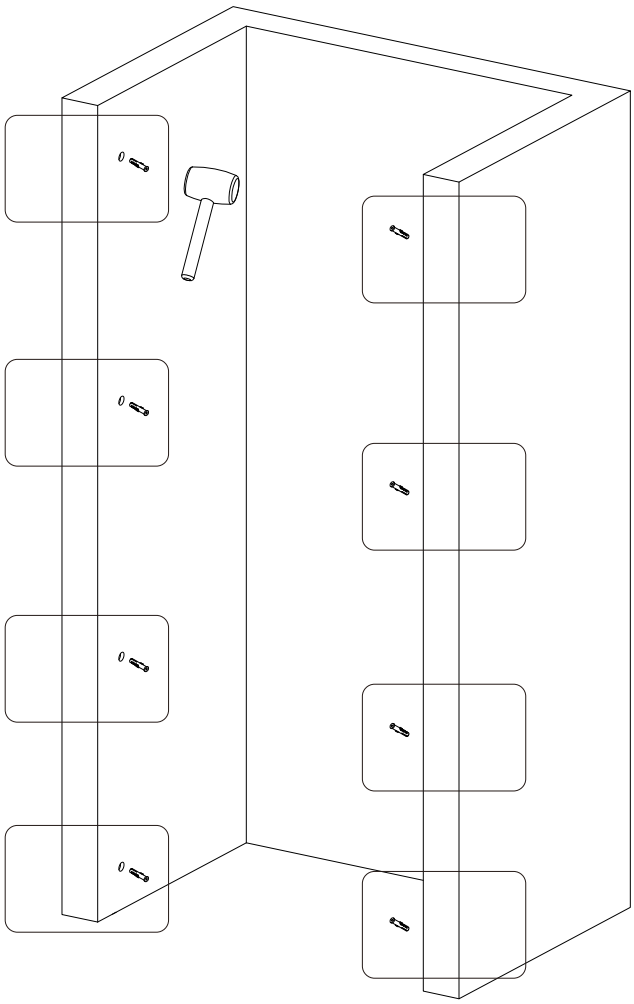

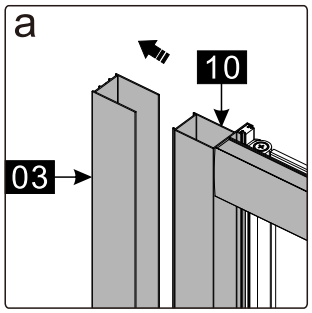
a
10
03

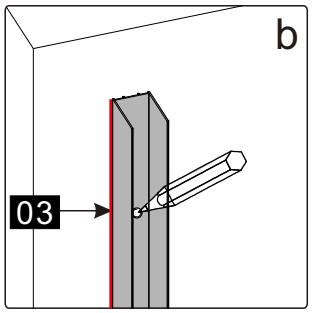
b
03

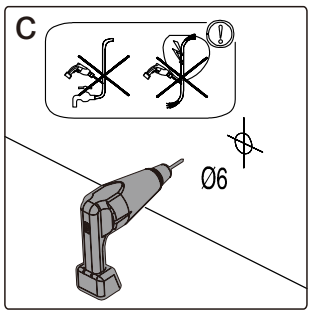
c
Ø6

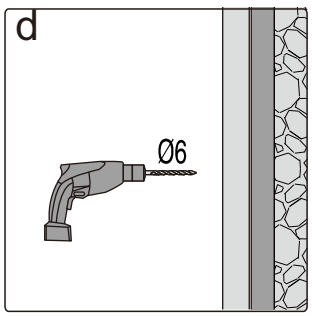
d
Ø6

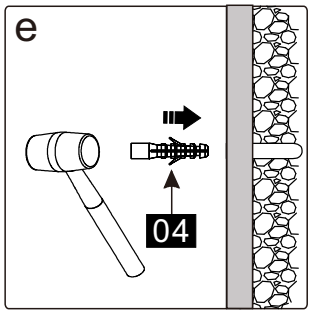
e
04



a

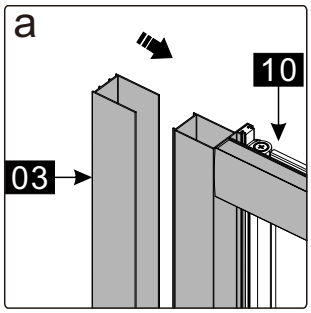

b

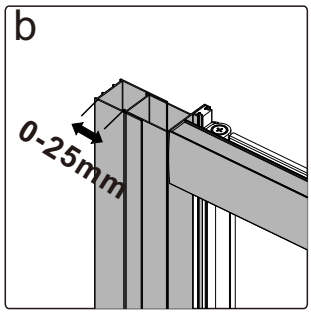

c

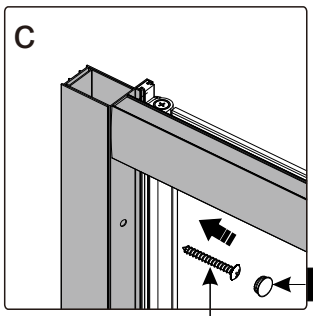

d

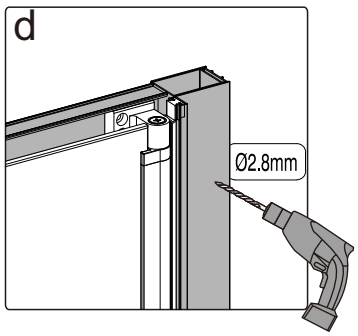

e

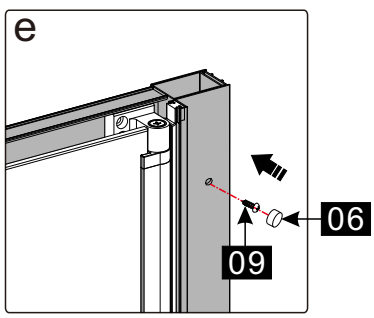

f

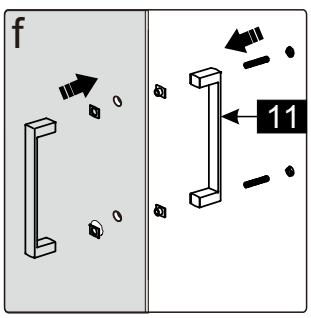

g

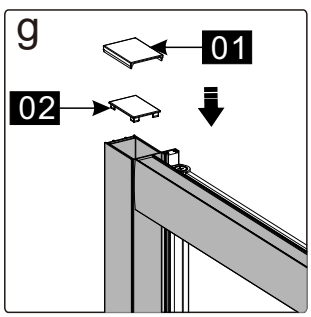

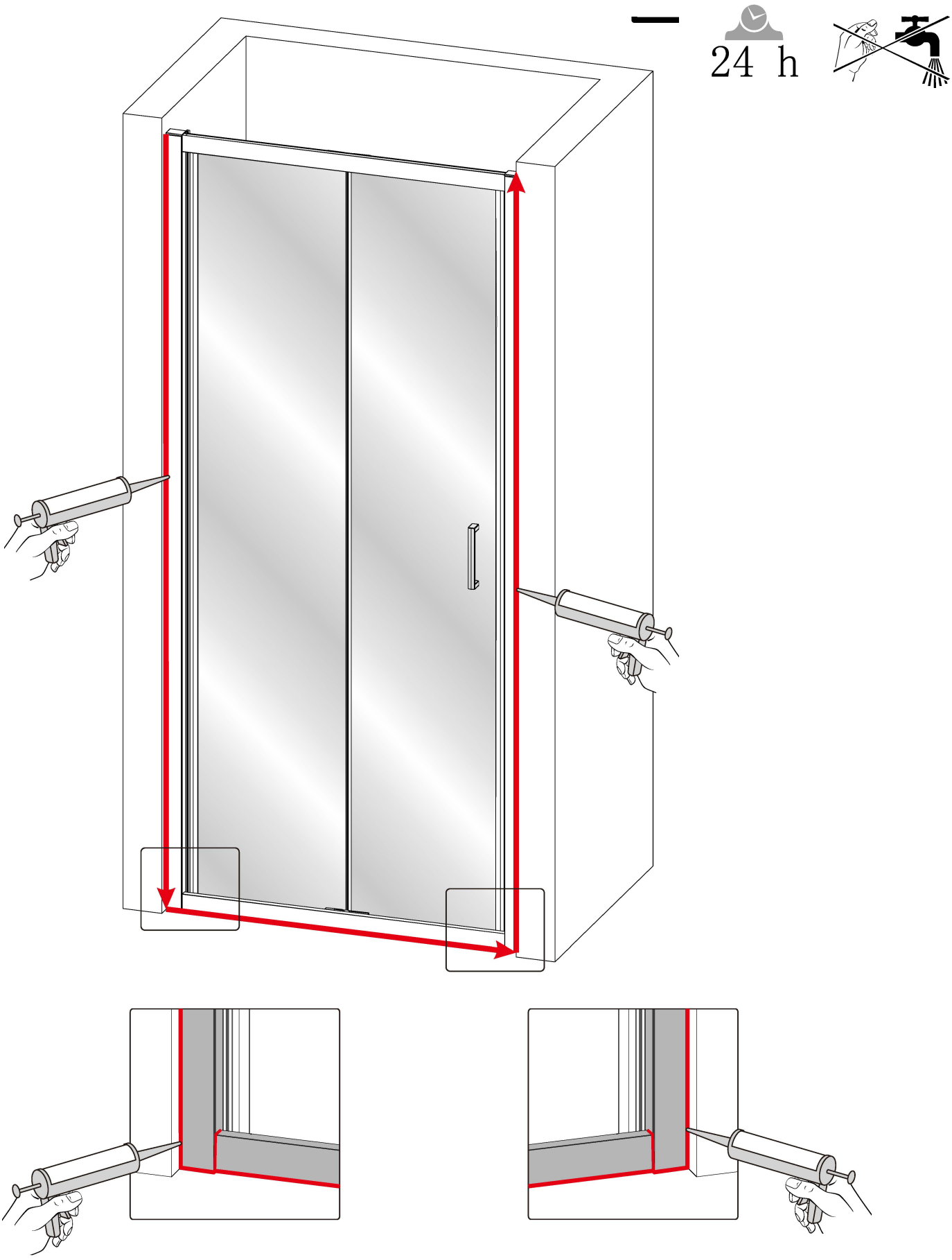

KARAG Italia s.r.l.
Via della Scienza 8, 41051 Castelnuovo Rangone (MO), Italy
tel. +39 0595 332125 email. info@karag.it