KARAG
esperienza bagno...

RICAMBI BOX DOCCIA
PIÈCES DÉTACHÉES
SPARE PARTS LIST
ΑΝΤΑΛΛΑΚΤΙΚΑ

S 7 DP
CROMO

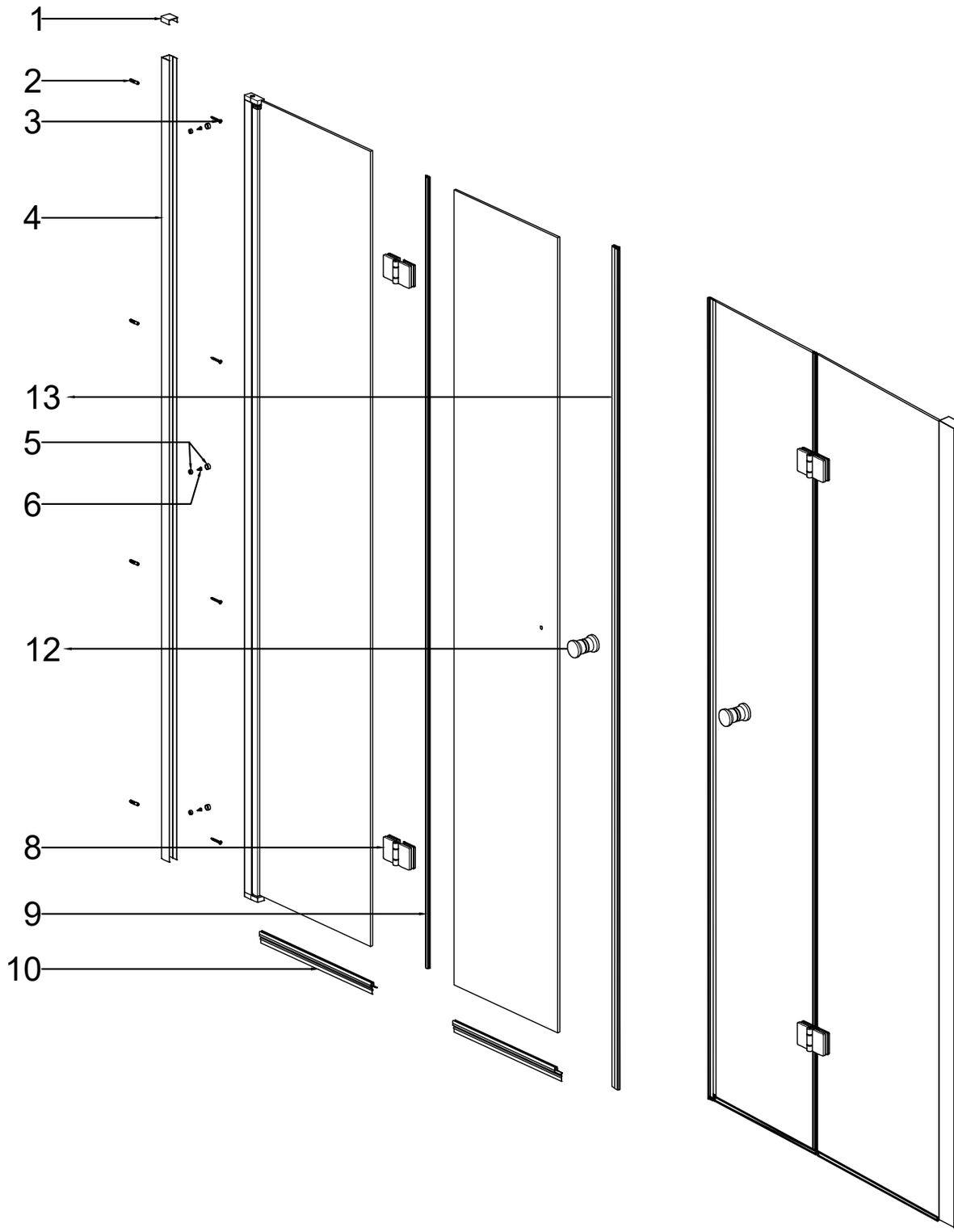

© karag.it 250212

No.		DESCRIZIONE • DESCRIPTION • ΠΕΡΙΓΡΑΦΗ CROMO	PZ. PCS. ΤΕΜ.	COD.	PREZZO PRIX PRICE ΤΙΜΗ
1		**Tappo profilo a muro** Bouchon profilé de mur • Cup wall profile • Καπάκι προφίλ τοίχου	1	5206836673998	**29,90 €**
4		**Profilo a muro** Profilé de mur • Wall profile • Προφίλ τοίχου	1	5206836674025	**99,90 €**
8		**Cerniere della porta** Charnières de porte • Door hinges • Μεντεσέδες πόρτας	2	5206836674063	**119,90 €**
9		**Guarnizioni verticali** Joints verticaux • Vertical seal lists • Κάθετο λάστιχο στεγανοποίησης	1	5206836674087	**49,90 €**
10		**Guarnizioni orizzontali** Joints horizontaux • Horizontal seal lists • Οριζόντιο λάστιχο στεγανοποίησης	2	5206836674094	**39,90 €**
12		**Pomolo** Poignée • Knob • Πόμολο	1	5206836674155	**44,90 €**
13		**Magnet della porta** Aimant de porte • Magnet hinges • Μαγνήτης πόρτας, λάστιχο	1	5206836674131	**69,90 €**
2, 3, 5, 6		**Viti e accessori** Vis et accessoires • Accessories and screws • Εξαρτήματα και βίδες	1	5206836674018	**19,90 €**

NOTA
REMARQUE | NOTE | ΣΗΜΕΙΩΣΕΙΣ

© karag.it 250212

KARAG
esperienza bagno...

RICAMBI BOX DOCCIA
PIÈCES DÉTACHÉES
SPARE PARTS LIST
ΑΝΤΑΛΛΑΚΤΙΚΑ

S 7 DP
NERO

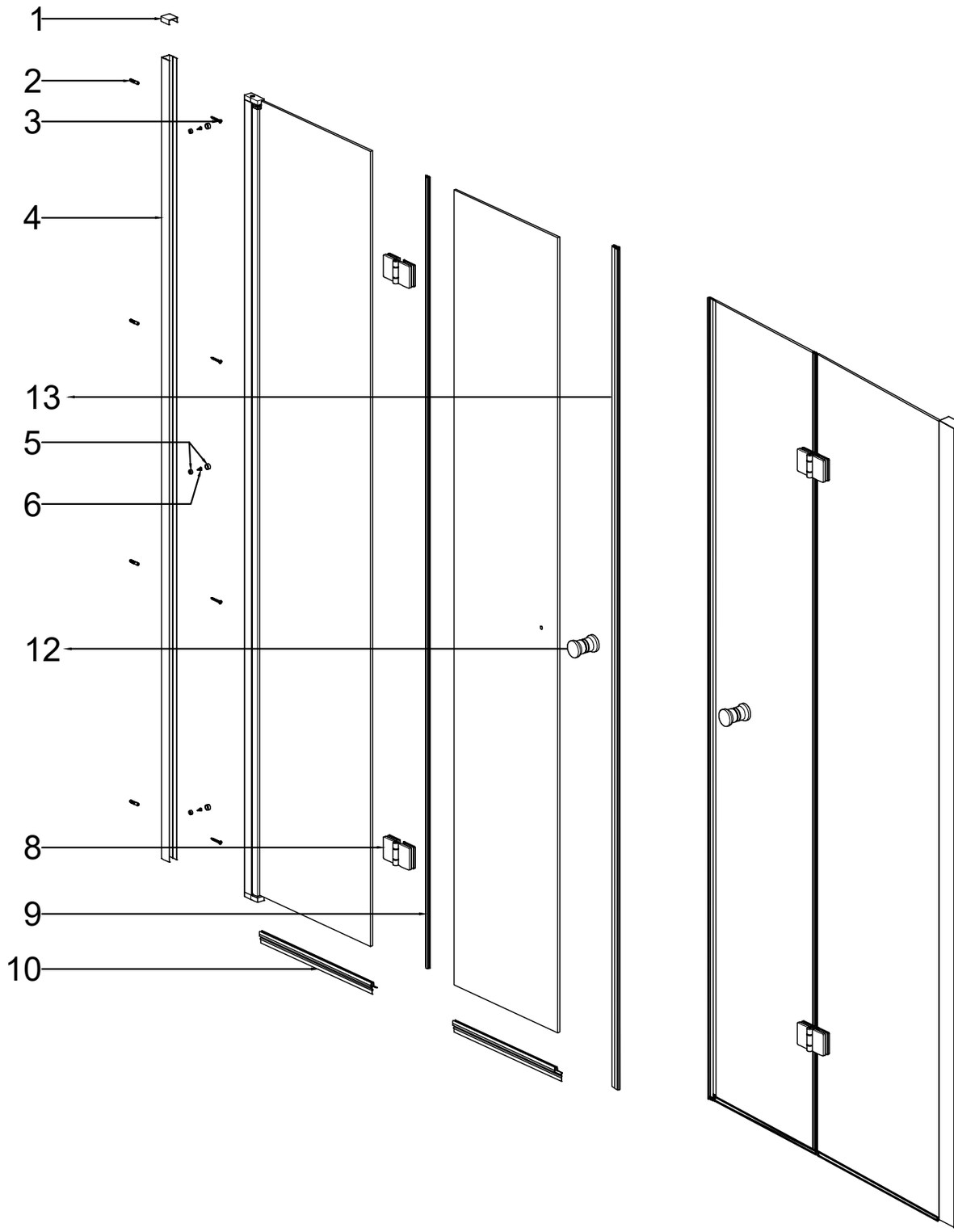

© karag.it 250212

No.		DESCRIZIONE • DESCRIPTION • ΠΕΡΙΓΡΑΦΗ NERO	PZ. PCS. TEM.	COD.	PREZZO PRIX PRICE ΤΙΜΗ
1		**Tappo profilo a muro** Bouchon profilé de mur • Cup wall profile • Καπάκι προφίλ τοίχου	1	5206836674001	**29,90 €**
4		**Profilo a muro** Profilé de mur • Wall profile • Προφίλ τοίχου	1	5206836674032	**99,90 €**
8		**Cerniere della porta** Charnières de porte • Door hinges • Μεντεσέδες πόρτας	2	5206836674070	**119,90 €**
9		**Guarnizioni verticali** Joints verticaux • Vertical seal lists • Κάθετο λάστιχο στεγανοποίησης	1	5206836708683	**49,90 €**
10		**Guarnizioni orizzontali** Joints horizontaux • Horizontal seal lists • Οριζόντιο λάστιχο στεγανοποίησης	2	5206836708706	**39,90 €**
12		**Pomolo** Poignée • Knob • Πόμολο	1	5206836674162	**44,90 €**
13		**Magnet della porta** Aimant de porte • Magnet hinges • Μαγνήτης πόρτας, λάστιχο	2	5206836708669	**69,90 €**
2, 3, 5, 6		**Viti e accessori** Vis et accessoires • Accessories and screws • Εξαρτήματα και βίδες	1	5206836674018	**19,90 €**

NOTA
REMARQUE | NOTE | ΣΗΜΕΙΩΣΕΙΣ

© karag.it 250212